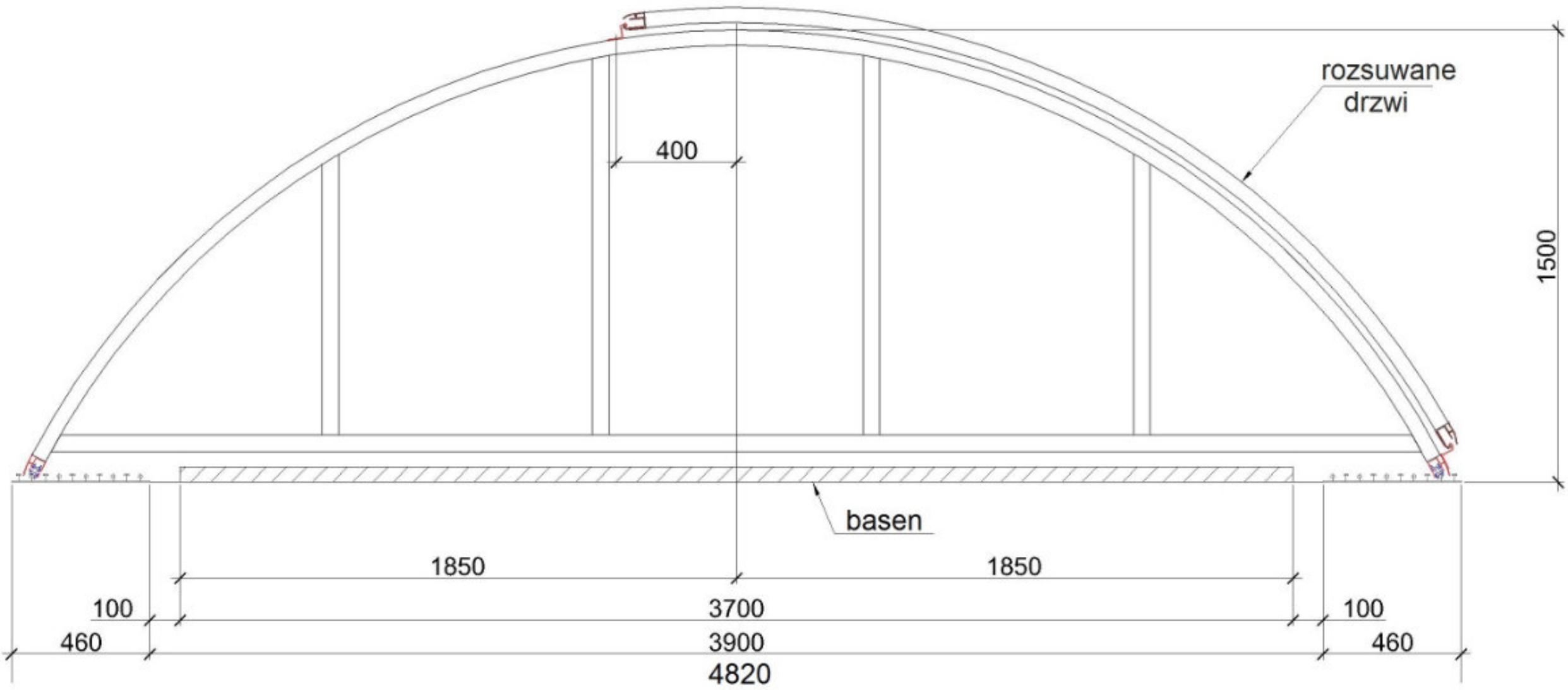
rozsuwane
drzwi
400
1500
basen
1850
1850
100
3700
100
460
3900
460
4820

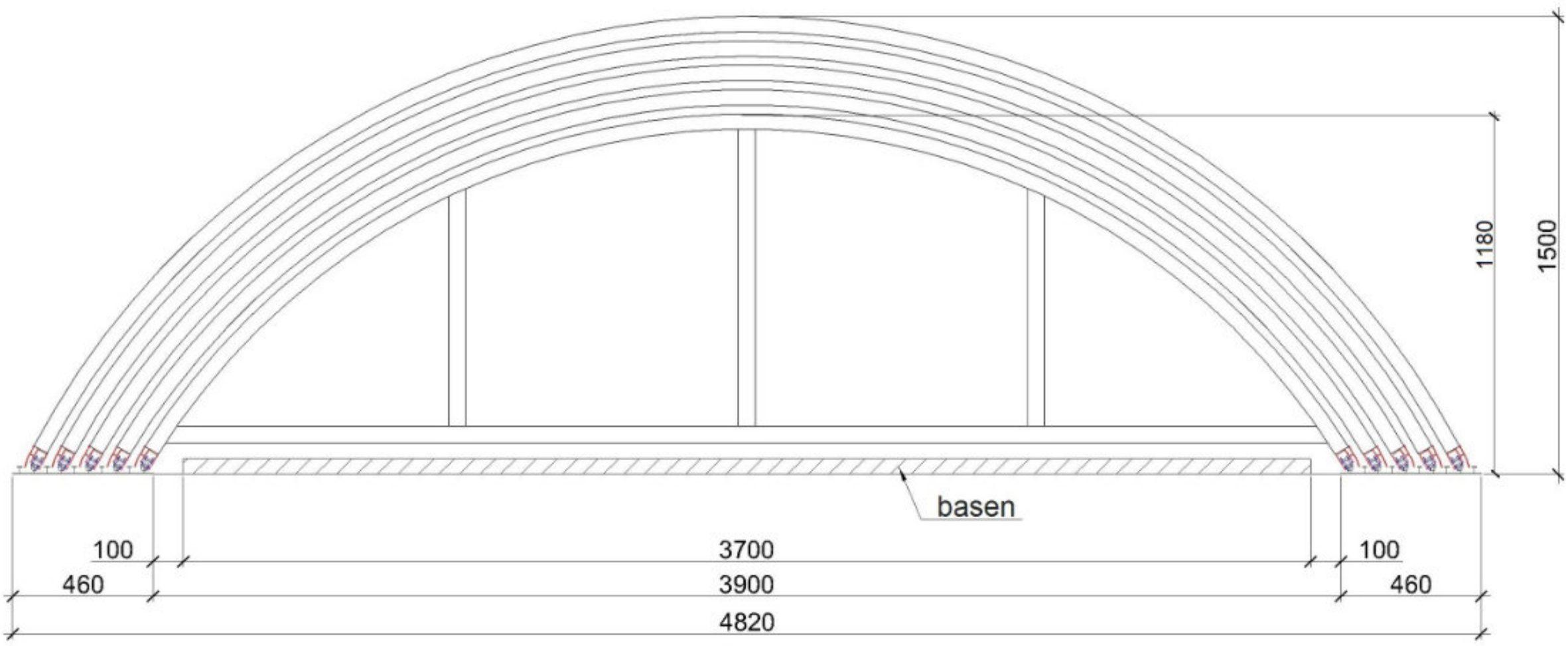
1180
1500
basen
100
3700
100
460
3900
460
4820

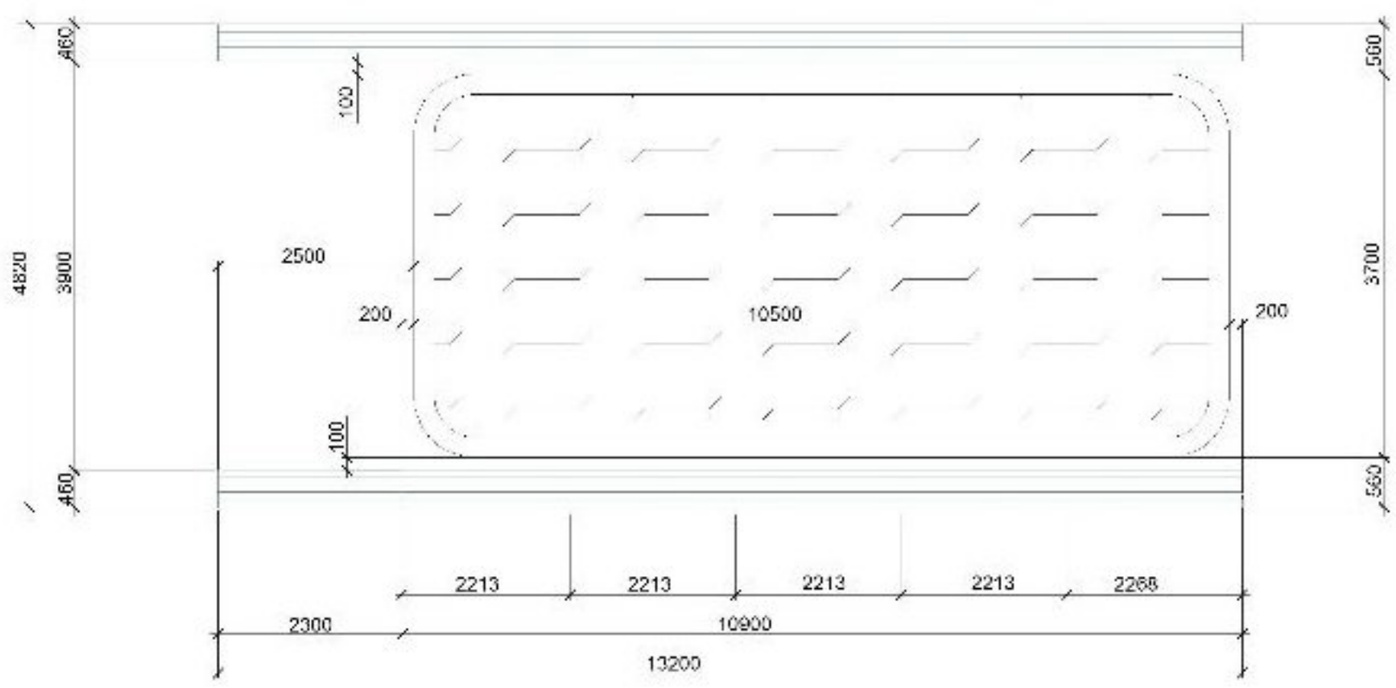
460
4820
3900
460
100
2500
200
10500
200
100
500
3700
560
2213
2213
2213
2213
2268
2300
10900
13200