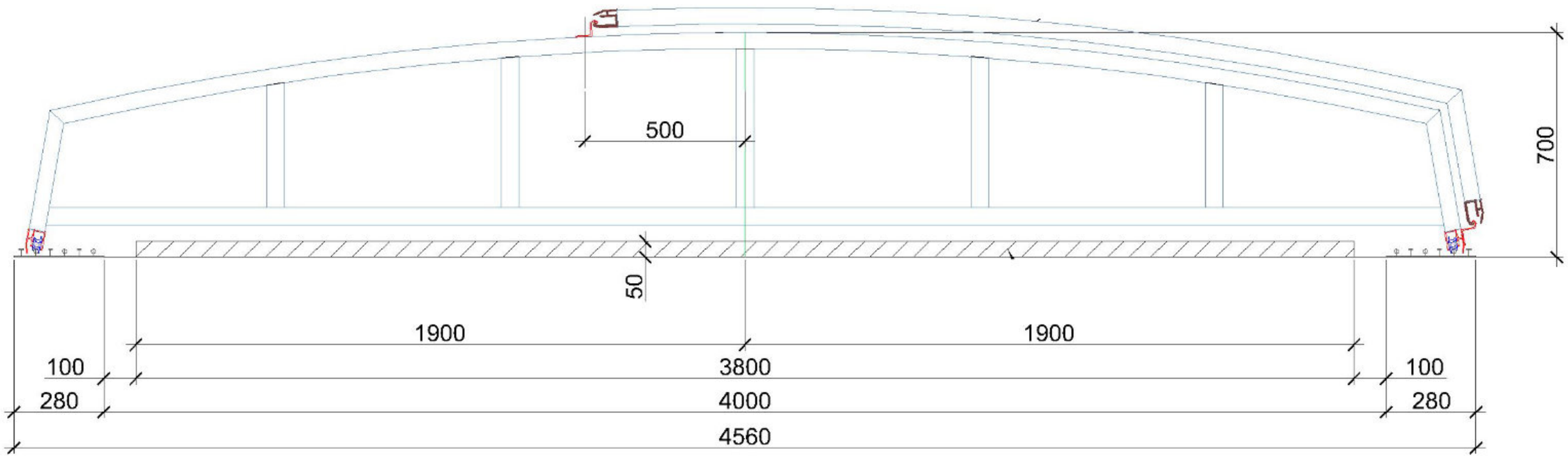
500
700
50
1900
1900
100
3800
100
280
4000
280
4560

plan sekcji

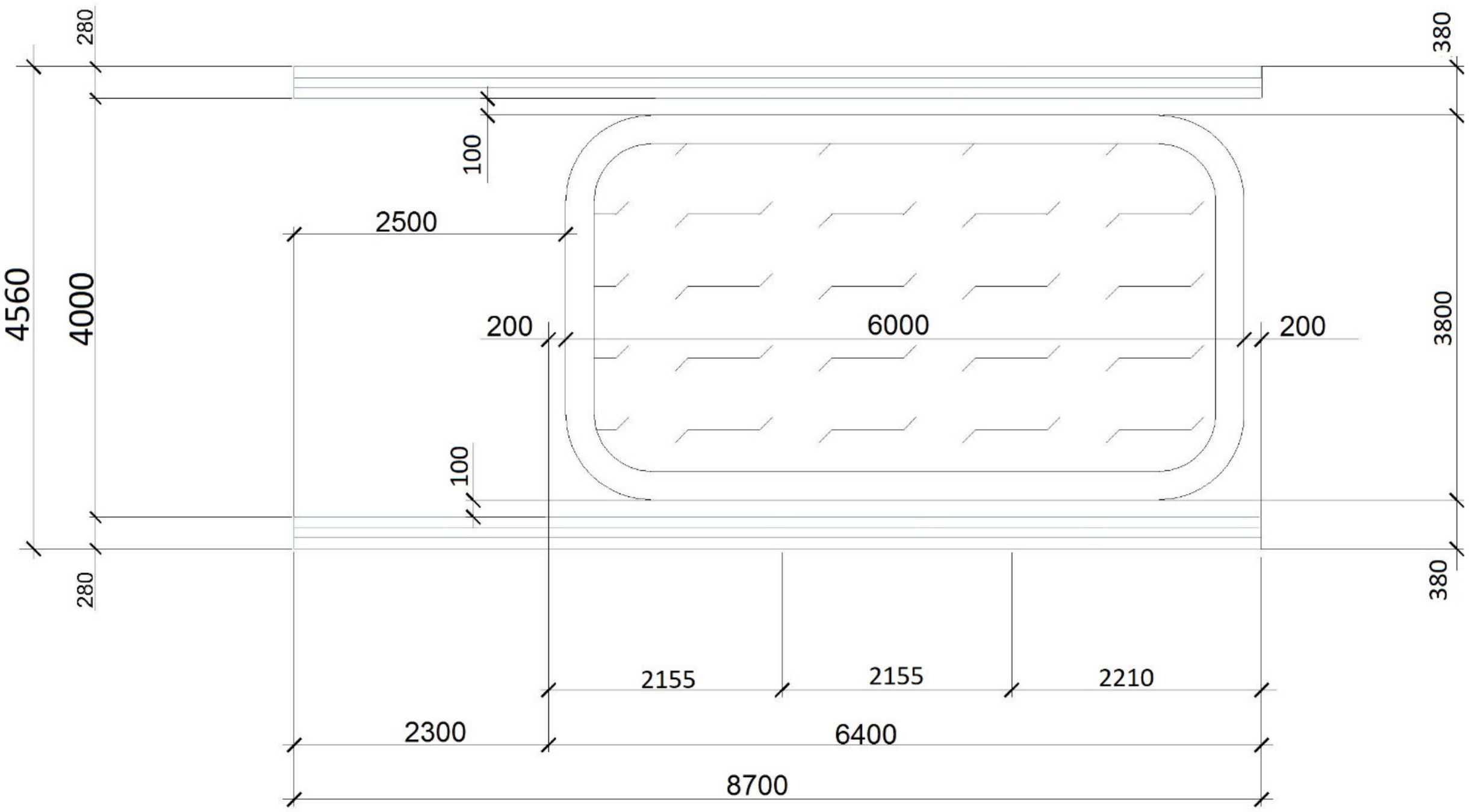
280
380
100
2500
4560
4000
200
6000
200
3800
100
280
380
2155
2155
2210
2300
6400
8700

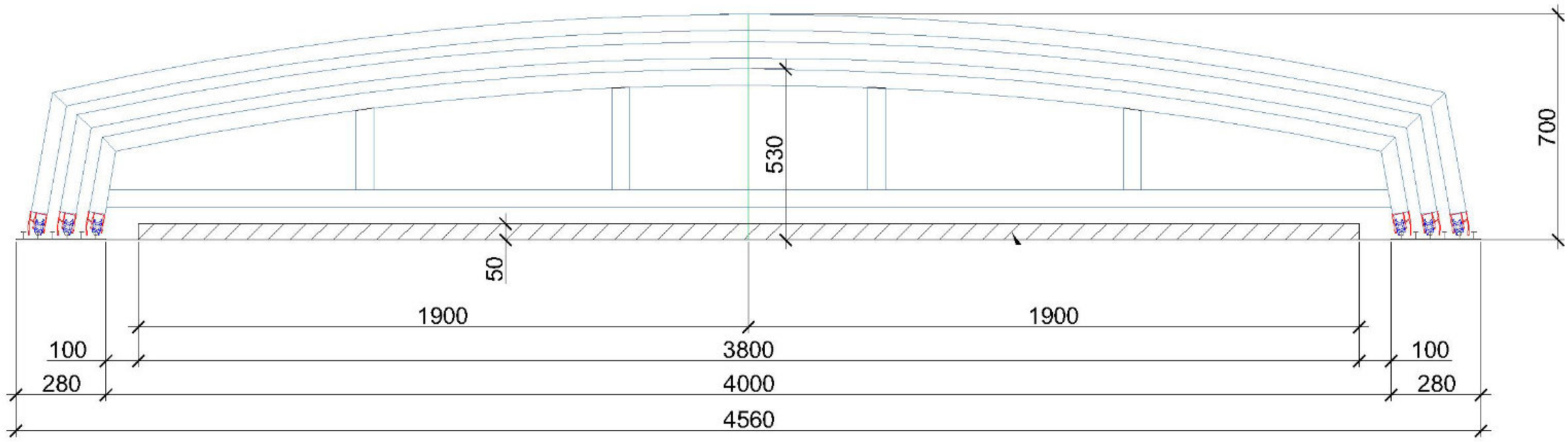
530
700
50
1900
1900
100
3800
100
280
4000
280
4560